PAW GmbH & Co. KG
Böcklerstraße 11, 31789 Hameln, Germany
Tel: +49-5151-9856-0, Fax: +49-5151-9856-98
E-Mail: info@paw.eu, Web: www.paw.eu

Deutsch

Montage- und Bedienungsanleitung Zirkulationsset für HomeBloC® Digital



Inhaltsverzeichnis

1 Allgemeines....3
1.1 Geltungsbereich der Anleitung....3
1.2 Bestimmungsgemäße Verwendung....3
2 Sicherheitshinweise....4
3 Produktbeschreibung....5
4 Montage und Installation [Fachkraft]....6
4.1 Montage....6
4.2 Elektroinstallation....9
4.3 Inbetriebnahme....10
5 Lieferumfang....11
6 Technische Daten....12
7 Entsorgung....13
8 Notizen....14

1 Allgemeines



Lesen Sie diese Anleitung vor der Installation und Inbetriebnahme sorgfältig durch.
Bewahren Sie diese Anleitung zum späteren Gebrauch in der Nähe der Anlage auf.

1.1 Geltungsbereich der Anleitung

Diese Anleitung beschreibt die Installation, Inbetriebnahme und Funktion des Trinkwasser-Zirkulationssets für die Wohnungsstation HomeBloC® Digital in den Varianten WR und WF.

Für andere Komponenten beachten Sie bitte die Anleitungen des jeweiligen Herstellers. Die mit [Fachkraft] gekennzeichneten Kapitel richten sich ausschließlich an die Fachhandwerker/in.

Das Zirkulationsset entspricht den relevanten Richtlinien und ist daher mit der CE-Kennzeichnung versehen. Die Konformitätserklärung kann beim Hersteller angefordert werden.

1.2 Bestimmungsgemäße Verwendung

Das Produkt darf nur unter Berücksichtigung dieser Anleitung sowie der in dieser Anleitung angegebenen technischen Grenzwerte verwendet werden.

Das Produkt ist für den Einsatz im häuslichen Umfeld vorgesehen. In nicht häuslicher Umgebung, z.B. im Kleingewerbe, kann das Produkt ebenfalls verwendet werden, sofern die Benutzung in gleicher Weise erfolgt.

Verwenden Sie ausschließlich Original-Zubehör in Verbindung mit dem Produkt.
Die bestimmungswidrige Verwendung des Produkts führt zum Ausschluss jeglicher Haftungsansprüche.

2 Sicherheitshinweise

Die Installation und Inbetriebnahme sowie der Anschluss der elektrischen Komponenten setzen Fachkenntnisse voraus, die einem anerkannten Berufsabschluss als Anlagenmechaniker/in für Sanitär-, Heizungs- und Klimatechnik bzw. einem Beruf mit vergleichbarem Kenntnisstand entsprechen [Fachkraft].

Bei der Installation und Inbetriebnahme muss Folgendes beachtet werden:

- Einschlägige regionale und überregionale Vorschriften
- Unfallverhütungsvorschriften der Berufsgenossenschaft
- Anweisungen und Sicherheitshinweise dieser Anleitung

HINWEIS

Sachschaden durch Mineralöle!

Mineralölprodukte beschädigen die EPDM-Dichtungselemente nachhaltig, wodurch die Dichteigenschaften verloren gehen. Für Schäden, die durch derartig beschädigte Dichtungen entstehen, übernehmen wir weder eine Haftung noch leisten wir Garantieersatz.

► Vermeiden Sie unbedingt, dass EPDM mit mineralölhaltigen Substanzen in Kontakt kommt.

► Verwenden Sie ein mineralölfreies Schmiermittel auf Silikon- oder Polyalkylenbasis, wie z. B. Unisilikon L250L und Syntheso Glep 1 der Firma Klüber oder Silikonspray.

3 Produktbeschreibung

Das Produkt besteht aus einer trinkwassergeeigneten Zirkulationspumpe, einem Temperatursensor und einer Verrohrung zur Montage an Wohnungsstationen der Serie HomeBloC® Digital. Es dient der unterstützenden Versorgung von Entnahmestellen mit warmem Trinkwasser.

Die PAW-Wohnungsstation HomeBloC® Digital ist nicht Teil des Lieferumfangs und muss separat bestellt werden!



A Temperatursensor
B Rückflussverhinderer
C Befüll- / Entleerventil
D Zirkulationspumpe
E Kugelhahn

4 Montage und Installation [Fachkraft]

⚠ WARNUNG



Gefahr für Leib und Leben durch Stromschlag!

- ► Ziehen Sie vor elektrischen Arbeiten am Regler den Netzstecker!
- ► Stecken Sie den Netzstecker des Reglers erst nach Abschluss aller Installationsarbeiten in eine Steckdose. So verhindern Sie ein unbeabsichtigtes Anlaufen der Motoren.

HINWEIS

Sachschaden!

- ► Führen Sie die elektrischen Leitungen knickfrei.
- ► Verlegen Sie die elektrischen Leitungen, ohne sie einzuklemmen.
- ► Verhindern Sie den direkten Kontakten von elektrischen Leitungen mit Hitzequellen / heißen Bauteilen.

4.1 Montage

Im Folgenden wird die Montage des Zirkulationssets innerhalb einer Wohnungsstation, welche noch nicht montiert ist, beschrieben.



Die Platzierung des Zirkulationsstrangs innerhalb der Wohnungsstation wird durch das entsprechende Symbol an der Bezeichnungsschiene vorgegeben.

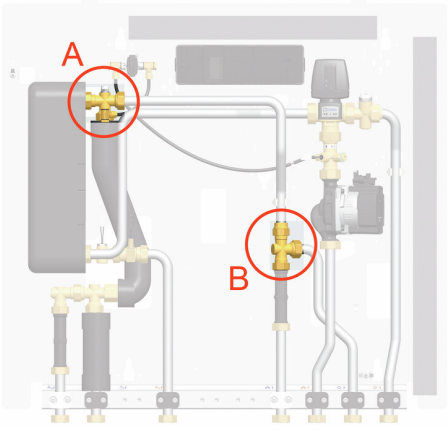

Bsp.: HomeBloC® Digital WR ohne Zirkulationsstrang

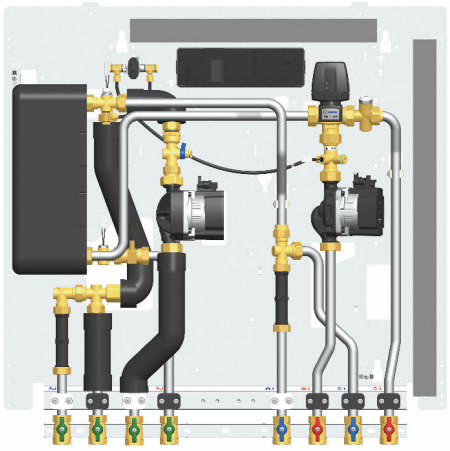

Bsp.: HomeBloC® Digital WR mit Zirkulationsstrang

Die Montageschritte 1, 2, 4, 5, 6, 7, 9, 11 sowie 12 werden im Bereich A durchgeführt.
Die Montageschritte 3 und 10 werden im Bereich B durchgeführt. Montieren Sie den Zirkulationsstrang wie folgt:

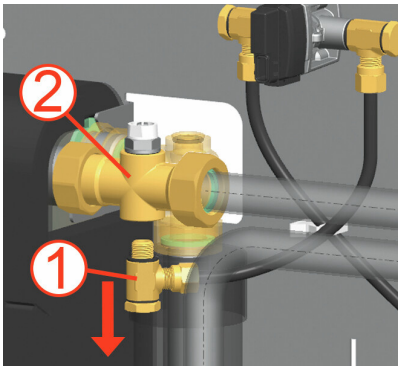

1. Lösen Sie die Winkelverschraubung leicht, indem Sie am Sechskant der Winkelverschraubung drehen. Anschließend drehen Sie die Winkelverschraubung heraus.
2. Demontieren Sie das T-Stück vom Wärmetauscher.

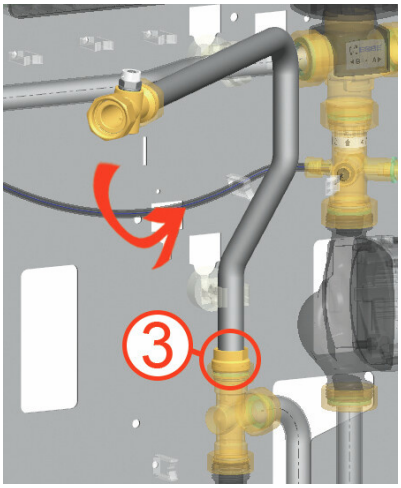

3. Montageschritt im Bereich B: Lösen Sie die Verschraubung und drehen Sie das komplette Rohr inklusive T-Stück nach vorne, so dass die hintere Verschraubung am Wärmetauscher zugänglich ist. Der hintere Anschluss am Wärmetauscher entspricht der Montageposition des Zirkulationssets.

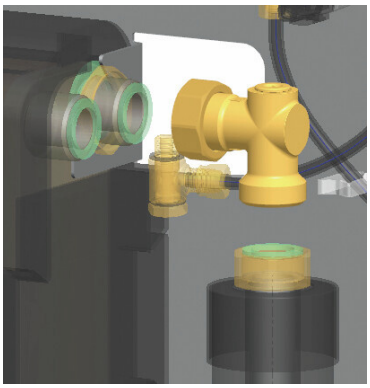

4. Demontieren Sie das Rohr vom Winkel sowie den Winkel vom Wärmetauscher.

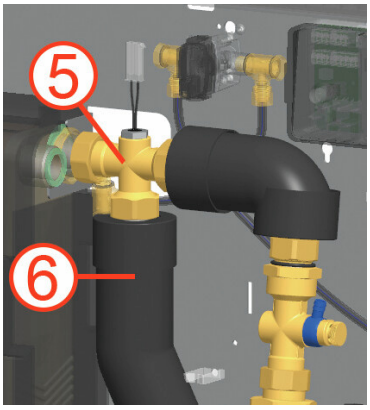

5. Montieren Sie nun das Zirkulationsset wie dargestellt. Montieren Sie dazu das T-Stück mit der beiliegenden Dichtung an den hinteren Anschluss des Wärmetauschers. Achten Sie darauf, dass der Kunststoffschlauch hinter dem Zirkulationsset verläuft (Verbindung Winkelverschraubung und Differenzdrucksensor).
6. Montieren Sie das Rohr Kaltwasser-Zulauf an das T-Stück des Zirkulationssets.

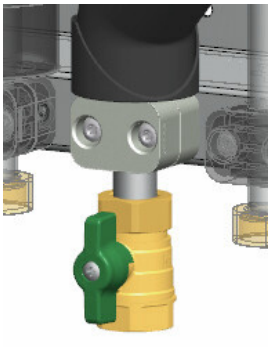

7. Verschrauben Sie das Zirkulationsset mit der Rohrschelle an das Halteblech der Station.

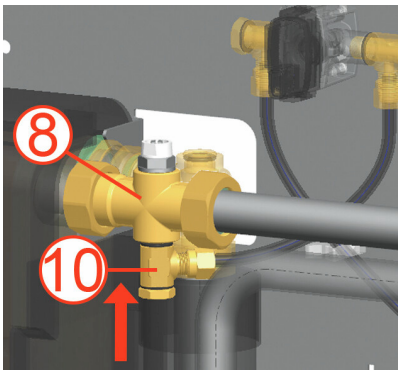

8. Verbinden Sie das T-Stück aus Schritt 2 an den vorderen Anschluss des Wärmetauschers.
9. Montageschritt im Bereich B: Ziehen Sie die Verschraubung aus Schritt 3 wieder fest an.
10. Montieren Sie die Winkelverschraubung. Verwenden Sie dazu den Sechskant an der Winkelverschraubung.

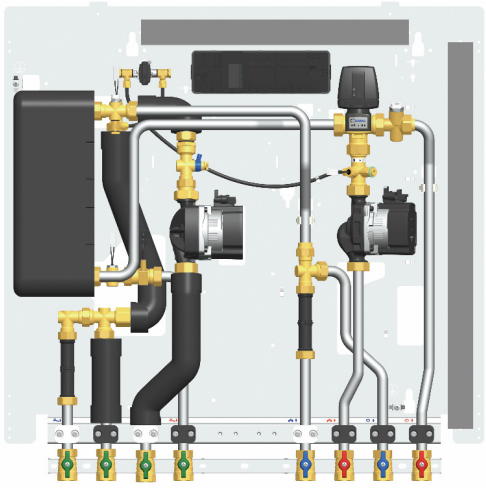

11. Die Montage des Zirkulationssets ist abgeschlossen. Zum Spülen und Befüllen beachten Sie bitte die separate Anleitung der Station.

4.2 Elektroinstallation

⚠ WARNUNG



Gefahr für Leib und Leben durch Stromschlag!

- ► Ziehen Sie vor elektrischen Arbeiten am Regler den Netzstecker!
- ► Stecken Sie den Netzstecker des Reglers erst nach Abschluss aller Installationsarbeiten in eine Steckdose. So verhindern Sie ein unbeabsichtigtes Anlaufen der Motoren.

Schließen Sie die beiliegenden Anschlussleitungen gemäß nachfolgender Tabelle an den Regler an:

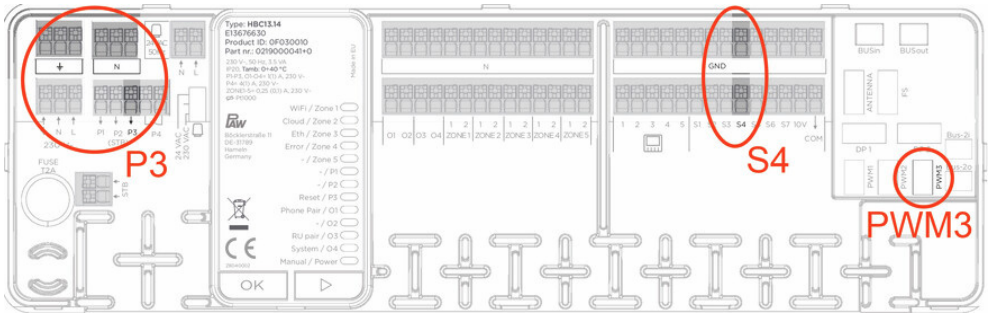

Leitung	Farbe Leitung	Klemme im Regler
Pumpen-Anschlussleitung	grün-gelb	⏚
	blau	N
	braun	P3
2-adrige Anschlussleitung	braun	S4
	weiß	GND
PWM-Anschlussleitung		PWM 3

4.3 Inbetriebnahme

Nach erfolgreicher Montage und beendeter Elektroinstallation fahren Sie bitte mit der Inbetriebnahme der Wohnungsstation fort. Beachten Sie dazu bitte die separate Anleitung der Station.

Das Produkt bietet in Verbindung mit dem Regler des HomeBloC® Digital drei Betriebsmodi, welche miteinander kombiniert werden können:

- Zeitgesteuert
- Temperaturgesteuert
- Anforderungsgesteuert

Zur Aktivierung und Konfiguration der Zirkulation sowie zur Einstellung der Betriebsmodi beachten Sie bitte die separate Regleranleitung:



5 Lieferumfang

HINWEIS

Seriennummer

Reklamationen und Ersatzteilanfragen/-bestellungen werden ausschließlich unter Angabe der Seriennummer bearbeitet!

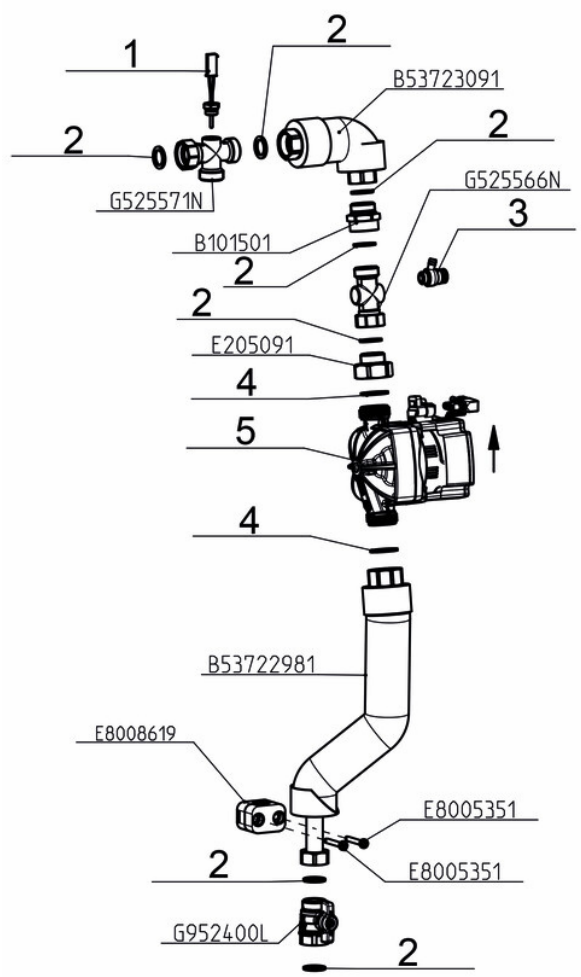

Position	Ersatzteil	Artikelnummer
1	Temperatursensor Pt1000, Einschraubsensor 15 mm, G¼'', inkl. Anschlussleitung	N00005
2	Dichtung 24.0 x 17.0 x 2.0, ¼", für Verschraubung ¾", 10 Stk.	N00030
3	Entleerventil, ¼'' AG sd	N00519
4	Dichtung 30.0 x 21.0 x 2.0, ½", für Verschraubung 1", 10 Stk.	N00024
5	Pumpe Grundfos UPM4 15-70 CIL3, inkl. Dichtungen + Anschlussleitungen	N00738

6 Technische Daten

Zirkulationsset	
Abmessungen	
Höhe	640 mm
Breite	250 mm
Rohranschlüsse	
Austritt	¾" IG fd (Überwurfmutter)
Eintritt	¾" IG fd (Kugelhahn)
Betriebsdaten	
Min. zulässiger Druck	0,5 bar (0,05 MPa)
Max. zulässiger Druck	10 bar (1 MPa)
Max. Betriebstemperatur	70 °C
Medium	Nur Trinkwasser
Elektrische Daten	
Temperaturfühler	Pt1000
Pumpe	230 V~, 50 / 60 Hz, EEI ≤ 0,20 - Part 3
Werkstoffe (trinkwassergeeignet)	
Armaturen	Messing
Pumpe	Edelstahl
Dichtungen	Novapress Universal, EPDM

7 Entsorgung

HINWEIS	
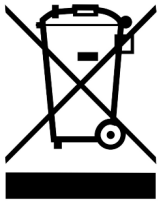	Elektro- und Elektronikgeräte dürfen nicht mit dem Hausmüll entsorgt werden. Zur Rückgabe stehen in Ihrer Nähe kostenfreie Sammelstellen für Elektroaltgeräte sowie ggf. weitere Annahmestellen für die Wiederverwendung der Geräte zur Verfügung. Die Adressen erhalten Sie von Ihrer Stadt- bzw. Kommunalverwaltung. Sofern das alte Elektro- bzw. Elektronikgerät personenbezogene Daten enthält, sind Sie selbst für deren Löschung verantwortlich, bevor Sie es zurückgeben. Batterien und Akkus müssen vor der Entsorgung des Produkts ausgebaut werden. Je nach Produktausstattung (mit zum Teil optionalem Zubehör) können einzelne Komponenten auch Batterien und Akkus enthalten. Bitte beachten Sie hierzu die auf den Komponenten angebrachten Entsorgungssymbole.

HINWEIS	
	**Entsorgung von Transport- und Verpackungsmaterial** Die Verpackungsmaterialien bestehen aus recycelbaren Materialien und können dem normalen Wertstoffkreislauf wieder zugeführt werden.

8 Notizen

Art.Nr. 991280817101-mub-de
Original-Anleitung
Technische Änderungen vorbehalten!
Printed in Germany – Copyright by PAW GmbH & Co. KG

PAW GmbH & Co. KG
Böcklerstraße 11
31789 Hameln, Germany
www.paw.eu
Tel: +49-5151-9856-0
Fax: +49-5151-9856-98