PAW GmbH & Co. KG
Böcklerstraße 11, 31789 Hameln, Allemagne
Tél : +49-5151-9856-0, Fax : +49-5151-9856-98
E-mail : info@paw.eu, Web : www.paw.eu

Français

Notice de montage et d'utilisation
Vanne de commutation à 3 voies PV3
DN 25 / DN 32



DN 25,
fil. ext. G 1¼"



DN 25,
écrou-raccord G 1¼"



DN 25,
fil. ext. + filetage R1"



DN 32,
fil. ext. G 1½"



DN 32, fil. ext. G 1½"
sur fil. ext. G 2" / DN 50

Table des matières

1	Informations générales	3
1.1	Champ d'application de la présente notice	3
1.2	Utilisation conforme à l'emploi prévu	4
2	Consignes de sécurité	4
3	Description du produit	5
3.1	Directions de circulation	5
4	Montage du servomoteur [expert/e]	6
4.1	Démontage du servomoteur	7
5	Raccordement électrique et réglage [expert/e]	8
6	Mode manuel	9
7	Volume de livraison [expert/e]	10
7.1	Pièces de rechange DN 25	10
7.2	Pièces de rechange DN 32	11
8	Données techniques	13
8.1	Croquis cotés DN 25	14
8.2	Croquis cotés DN 32	16
9	Élimination des déchets	17
10	Notes	18

1 Informations générales



Veuillez lire ces instructions avec attention avant de procéder à l'installation et à la mise en service. Gardez cette notice à proximité de l'installation pour vous y référer ultérieurement.

1.1 Champ d'application de la présente notice

Cette notice décrit l'installation et le raccordement de la vanne de commutation à 3 voies PV3 dans les diamètres nominaux DN 25 et DN 32.

Les chapitres avec la désignation [expert/e] sont destinés exclusivement au personnel qualifié.

Quant aux autres composants de l'installation, veuillez vous reporter aux notices d'utilisation des fabricants respectifs.

Le produit est conforme aux directives européennes en vigueur et porte par conséquent le marquage CE. La déclaration de conformité est disponible sur demande auprès du fabricant.

La présente notice est valable pour les numéros d'article suivants :

DN 25	Raccord	Illustration	DN 32	Raccord	Illustration
5675431	G fil. ext. 1¼"		5675531	G fil. ext. 1½"	
5675432	Écrou-raccord G 1¼"		5675532	Fil. ext. G 1½" sur fil. ext. G 2" / DN 50	
5675433	Filetage extérieur et filetage R1"	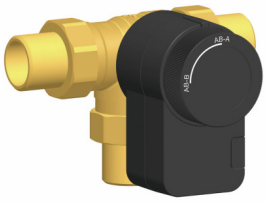			

1.2 Utilisation conforme à l'emploi prévu

La vanne de commutation à 3 voies ne doit être utilisée que pour la commutation dans des applications de systèmes de chauffage ou solaires fermés avec des mélanges glycol-eau. Il est impératif de respecter les limites techniques indiquées dans la présente notice.

Utilisez exclusivement des accessoires originaux avec la vanne de commutation à 3 voies. Toute utilisation non-conforme du produit entraînera une exclusion de garantie.

2 Consignes de sécurité

L'installation et la mise en service ainsi que le raccordement des composants électriques exigent des connaissances spéciales qui correspondent à une formation professionnelle reconnue de mécanicien spécialisé dans le domaine de la technique sanitaire, du chauffage et de la climatisation ou à une qualification comparable [expert/e].

Lors de l'installation et de la mise en service, il est impératif de respecter :

- les règles régionales et nationales s'appliquant au secteur
- les directives sur la prévention des accidents de travail
- les instructions et consignes de sécurité de ce document

Respectez les consignes suivantes :

- Toute intervention sur le servomoteur qui n'est pas décrite dans les instructions est interdite.
- L'exploitant ou l'utilisateur du système est responsable du choix de la personne qualifiée qui procède à l'installation du servomoteur. De même, l'utilisateur est également responsable du bon fonctionnement et de l'entretien du système.

⚠ ATTENTION

Danger en cas de mauvaise utilisation !

Le non-respect des instructions et un travail non professionnel peuvent entraîner les conséquences suivantes :

- dysfonctionnement du servomoteur
- mise en danger de la sécurité de fonctionnement du système
- dommages sur le système
- risque de choc électrique et/ou mécanique pour les personnes entrant en contact avec le système.

3 Description du produit

La vanne de commutation à 3 voies sert à commuter entre différentes zones de l'installation ou à désactiver les composants individuels de celle-ci. La vanne de commutation peut être utilisée dans les systèmes solaires ainsi que dans les installations de chauffage.

Le servomoteur est équipé d'un relais pour une commande avec un signal à 2 points. Si nécessaire, le servomoteur peut également être commandé manuellement.

La vanne de commutation à 3 voies peut être traversée par le fluide dans les deux sens.

Lors de la livraison, le débit est ouvert entre AB et A. En tournant dans le sens des aiguilles d'une montre, ce passage se ferme et le passage entre AB et B s'ouvre.

Le servomoteur est composé des éléments suivants :

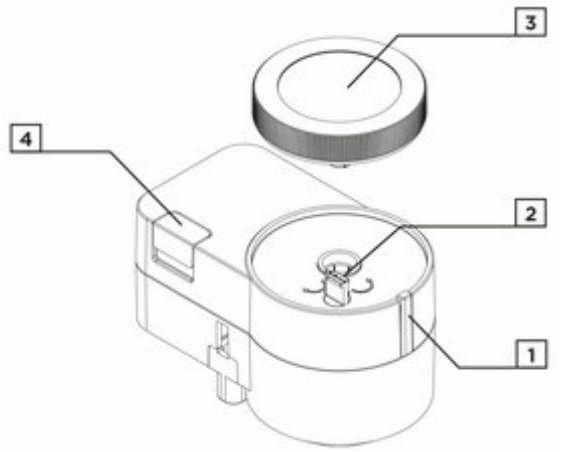

1 Indicateur de position
2 Cavalier pour le changement du sens de rotation
3 Bouton rotatif pour le réglage manuel
4 Interrupteur à encliquetage « embrayage » pour commande manuelle

3.1 Directions de circulation

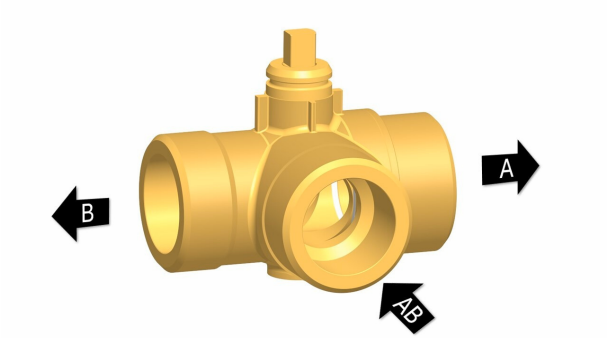

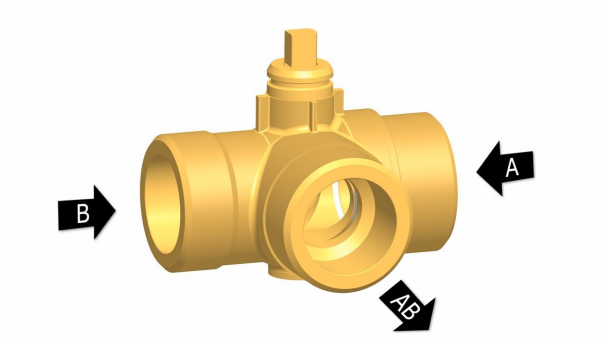

4 Montage du servomoteur [expert/e]

AVIS

Dommages matériels !

- ► Lors du montage, assurez-vous que le servomoteur n'est pas installé à proximité d'un feu ouvert ou d'une source d'eau.
- ► En cas de risque d'inondation, le servomoteur doit être installé au-dessus du niveau maximal susceptible d'être atteint par les eaux de crue.
- ► Afin d'éviter une usure accrue des surfaces d'étanchéité ou une obstruction de la vanne par des particules de saleté, nous recommandons l'utilisation de filtre à impuretés.

⚠ AVERTISSEMENT



Danger de mort par électrocution !

- ► Avant de monter le servomoteur, assurez-vous que les pièces en contact avec le servomoteur et l'installateur ne sont pas sous tension.

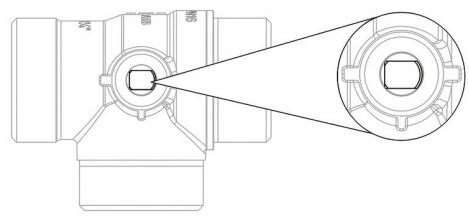

1. Tournez la vanne à 3 voies sur la position entièrement ouverte AB-A. Pour ce faire, utilisez un outil approprié.

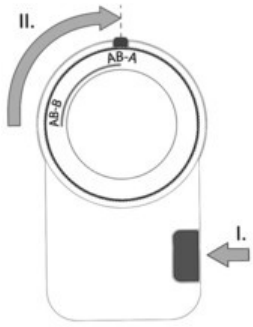

2. Appuyez sur l'interrupteur à encliquetage « embrayage » et tournez le servomoteur sur la position AB-A. Après avoir réglé la position, appuyez à nouveau sur l'interrupteur à encliquetage « embrayage ».

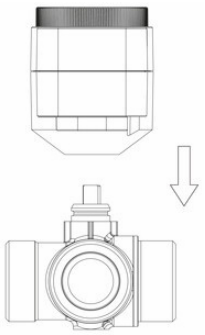

3. Alignez les ergots de guidage de la vanne avec les rainures du servomoteur, centrez l'axe de la vanne avec l'axe central du servomoteur, puis enfoncez le servomoteur sur la vanne jusqu'à ce qu'un encliquetage se fasse sentir. Vérifiez la bonne fixation du servomoteur en le tirant légèrement, puis en l'enfonçant à nouveau.

Le servomoteur ne doit être monté sur la vanne de commutation à 3 voies que dans la position illustrée ci-dessous :

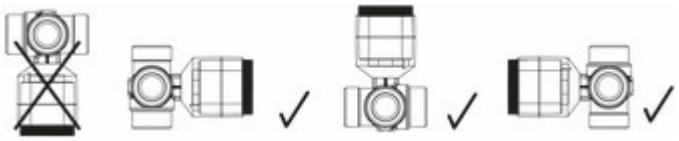

4.1 Démontage du servomoteur

AVIS

Risque de brûlures !
La vanne et les tuyauteries situées à proximité immédiate doivent avoir refroidi.

► Assurez-vous que la pression du système a été réduite à la pression atmosphérique.

Débranchez d'abord le câble de raccordement de l'alimentation électrique et vérifiez l'absence de tension sur chacun des conducteurs. Actionnez le clip de verrouillage du connecteur entre le servomoteur et le câble de raccordement, puis retirez délicatement le câble de raccordement.

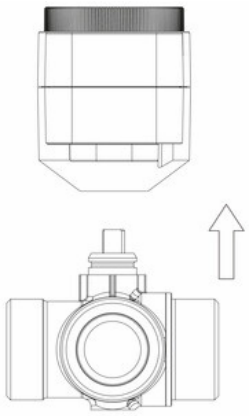

Pour retirer le servomoteur de la vanne, déboîtez-le de la vanne en tirant délicatement.

5 Raccordement électrique et réglage [expert/e]

⚠ AVERTISSEMENT



Danger de mort par électrocution !

- ► Débranchez la fiche de secteur avant de procéder à des interventions électriques sur le régulateur !
- ► Ne branchez la fiche de secteur du régulateur dans une prise de courant qu'après avoir terminé l'installation afin d'éviter une mise en marche involontaire des moteurs.

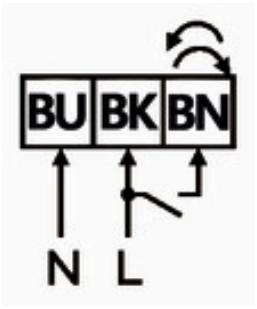

Couleur du conducteur :

1 bleu (BU)

2 noir (BK)

3 marron (BN)

Remarque : Utilisez exclusivement le câble de raccordement d'origine PAW fourni avec le produit.

Réglage du sens d'ouverture de la vanne

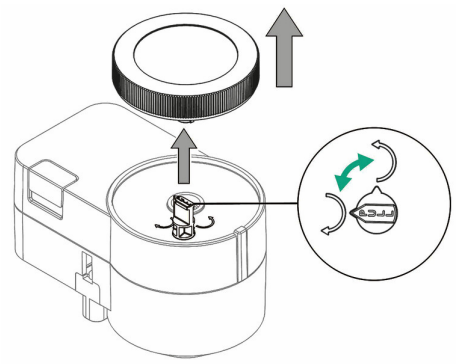

1. Retirez le bouton rotatif et tirez le cavalier vers le haut. Tournez le cavalier de manière à ce que la flèche pointe vers le sens de rotation souhaité de la vanne.

   Lors de la livraison, le servomoteur tourne dans le sens des aiguilles d'une montre.

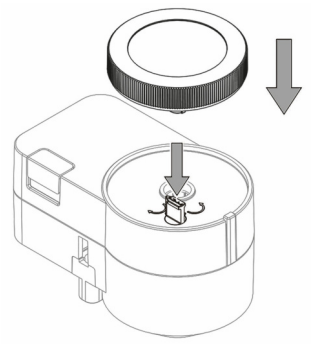

2. Remettez le cavalier en place, puis fixez à nouveau le bouton rotatif.

6 Mode manuel

Pour activer le mode manuel, appuyez sur l'interrupteur à cran « accouplement ». Maintenant, la vanne peut être tournée manuellement dans la position souhaitée à l'aide du bouton rotatif. Le marquage blanc sur le bouton rotatif indique la plage de réglage.

Le mode manuel est désactivé en appuyant à nouveau sur l'interrupteur à cran « accouplement ». En mode manuel, la commutation automatique du servomoteur est désactivée.

AVIS

Blocage possible de la vanne

Après une longue période d'inactivité, la vanne peut se bloquer, ce qui nécessite un couple de démarrage plus élevé et rend impossible la rotation manuelle via le servomoteur.

► Pour éviter d'endommager le servomoteur, retirez-le d'abord et déplacez la vanne avec précaution à l'aide d'un outil approprié via le support du servomoteur.

Vous pouvez ensuite régler le servomoteur en mode manuel sur la position correspondante de la vanne et le remettre en place.

N'utilisez jamais d'outil sur le bouton rotatif du servomoteur, car cela pourrait endommager irrémédiablement l'entraînement.

7 Volume de livraison [expert/e]

AVIS

Numéro de série

Les réclamations et demandes/commandes de pièces de rechange ne sont traitées que si le numéro de série est indiqué ! Le numéro de série se trouve sur le servomoteur.

7.1 Pièces de rechange DN 25

Vanne de commutation avec filetage extérieur G 1¼", n° d'art. 5675431

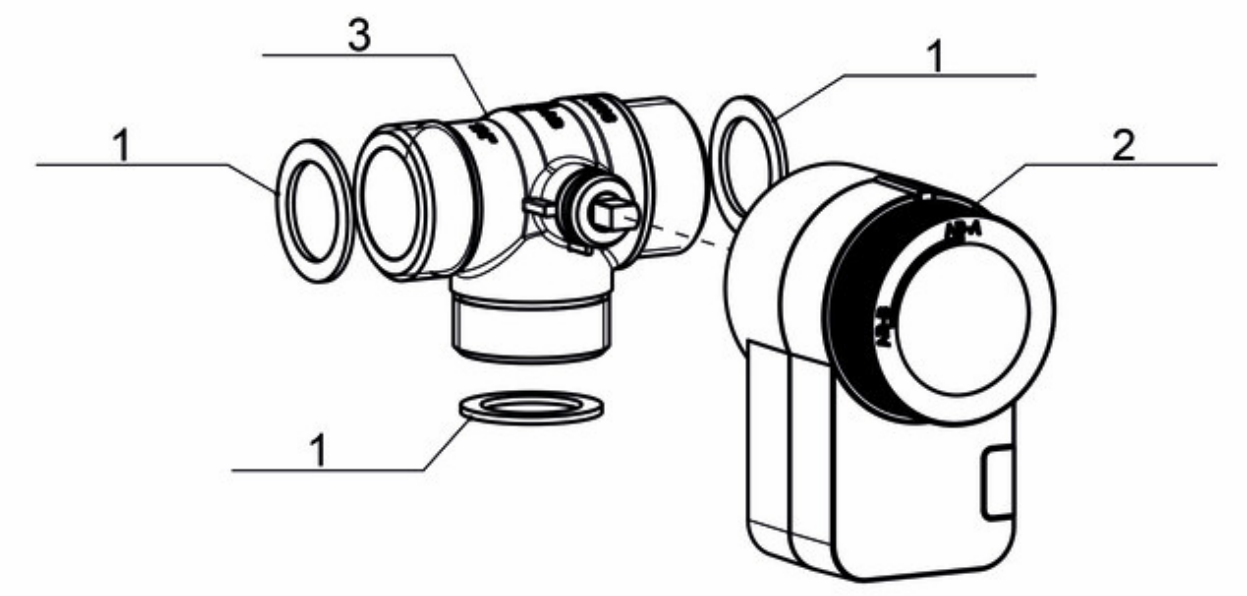

Vanne de commutation avec écrou-raccord G 1¼", n° d'art. 5675432

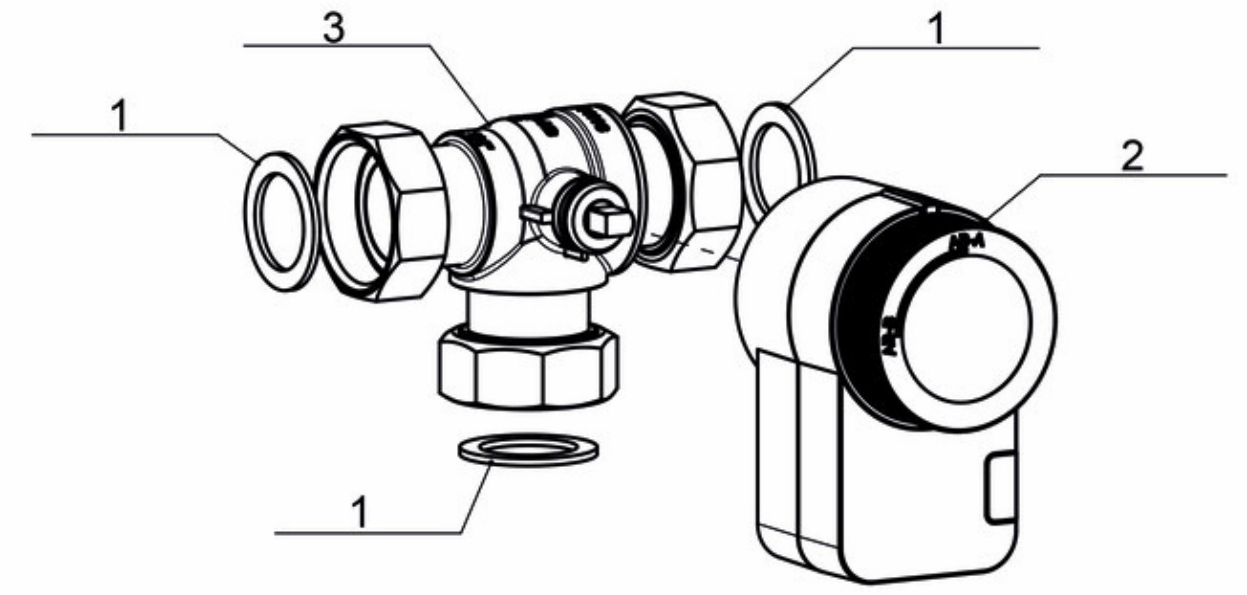

Vanne de commutation avec filetage extérieur et filetage R1", n° d'art. 5675433

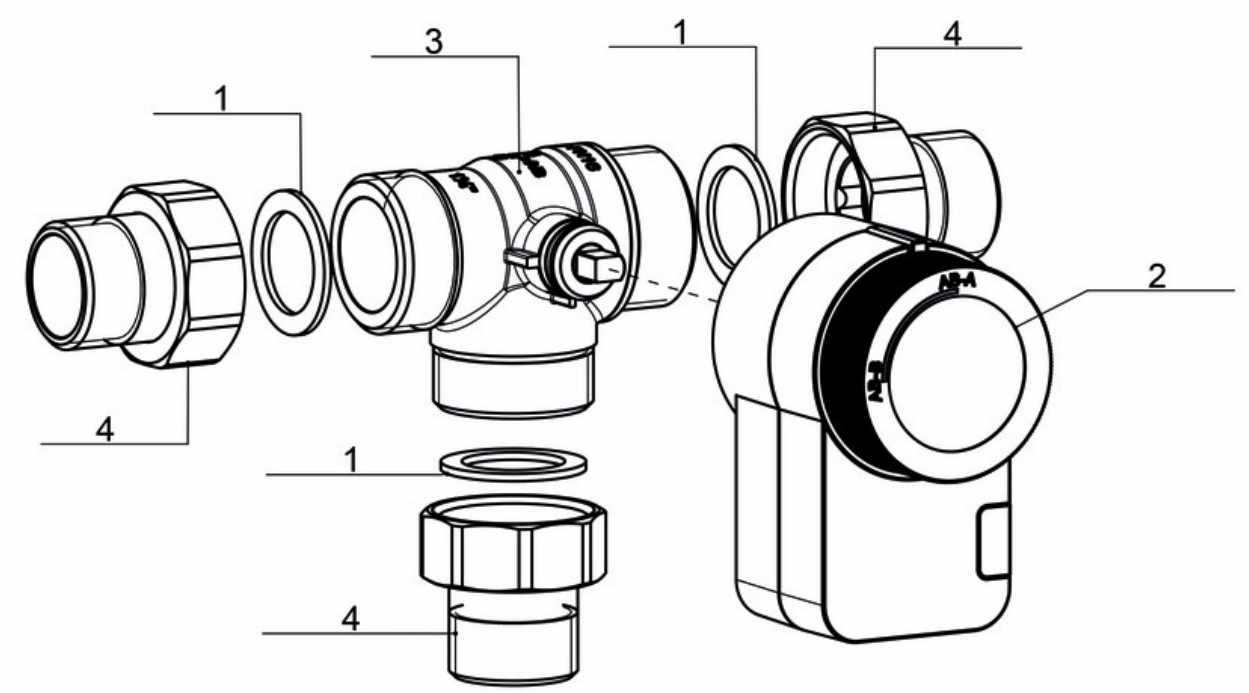

7.2 Pièces de rechange DN 32

Vanne de commutation avec filetage extérieur G 1½", n° d'art. 5675531

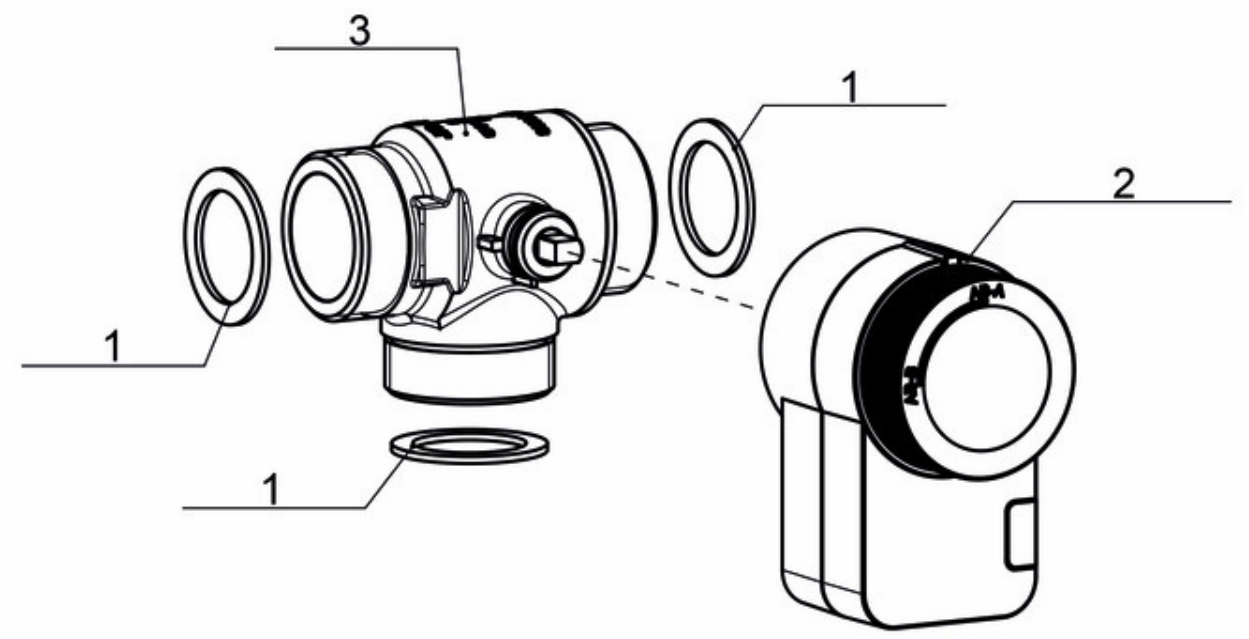

Vanne de commutation avec filetage extérieur G 1½" sur filetage extérieur G 2" / DN 50,

n° d'art. 5675532

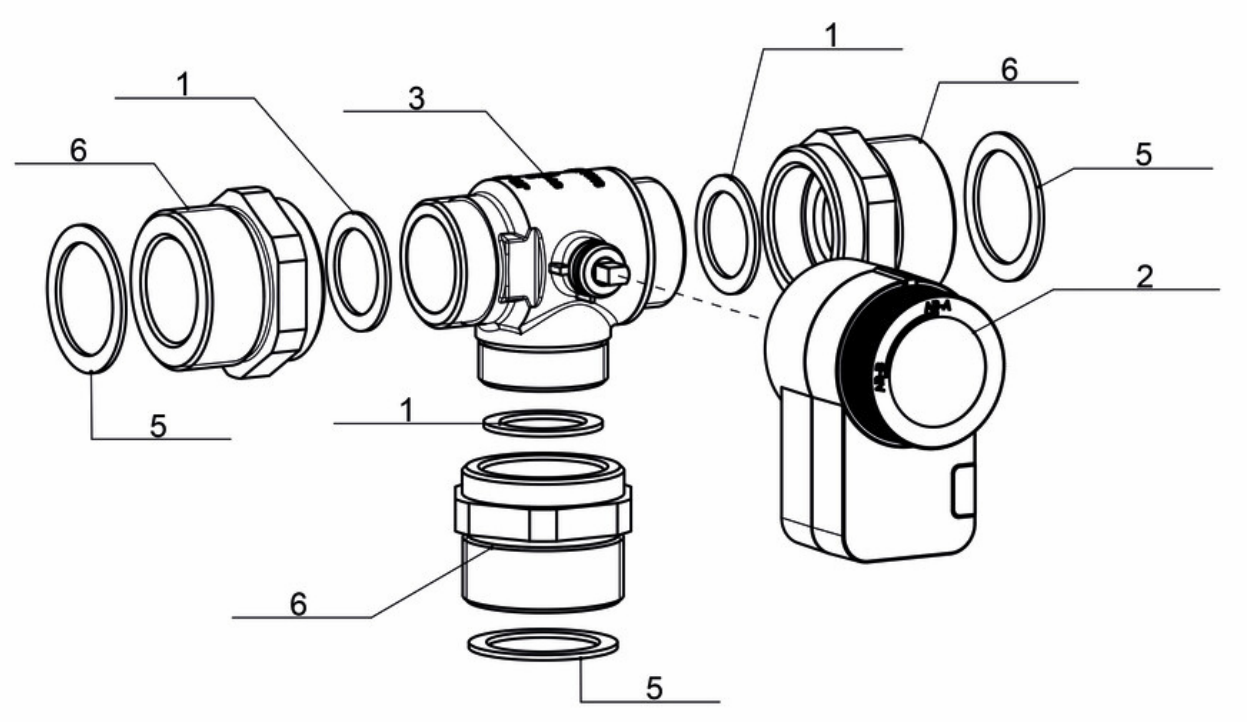

Pos.	Pièce de rechange	N° d'article
1	Joint 38.0 x 27.0 x 2.0, ¾", pour raccord fileté 1¼"; 10 pièces (pour DN 25)	N00174
	Joint 44.0 x 32.0 x 2.0; 1", pour raccord fileté 1½"; 10 pièces (pour DN 32)	N00036
2	Servomoteur PS5-230-2P; 230 V, 5 Nm, 13 s / 90°; montage par encliquetage, régulation à 2 points, pour DN 25	N00599
	Servomoteur PS8-230-2P; 230 V, 8 Nm, 13 s / 90°; montage par encliquetage, régulation à 2 points, pour DN 32	N00729
3	Vanne de commutation à 3 voies DN 25; 3x fil. ext. 1¼", Kvs 15,5; bille type L, joints; pour 5675431 et 5675433	N00681
	Vanne de commutation à 3 voies DN 25; 3x écrou-raccord 1¼", Kvs 15,5; bille type L, joints; pour 5675432	N00732
	Vanne de commutation à 3 voies DN 32; 3x fil. ext. 1½", Kvs 27,6; bille type L, joints; pour 5675531 et 5675532	N00733
4	Mamelon à bride écrou-raccord G1 ¼" x fil. ext. R1"	N00722
5	Joint 55.0 x 42.0 x 2.0, 1¼", pour raccord fileté 2", non revêtu, 10 pièces	N00047
6	Pièce de réduction; fil. ext. 2" à joint plat x fil. int. 1½" à joint plat	N00734
sans pos.	Câble de raccordement à 6 conducteurs; 3,07 m; Molex MicroFit female; 3x 0,5 mm^2; UL2517, embouts	N00635

8 Données techniques

Données techniques servomoteur	5675431	5675432	5675433	5675531	5675532
Raccordement électrique	230 V - 50 Hz				
Signal de commande	2 points				
Puissance absorbée	< 5 W			< 8 W	
Couple	5 Nm			8 Nm	
Temps de réglage	13 s				
Angle de rotation	90°				
Type de protection	IP42				
Classe de protection	II selon EN60730-1 (servomoteurs avec alimentation 230 V ~)				
Température ambiante	0 °C – 70 °C				

Données techniques vanne	5675431	5675432	5675433	5675531	5675532
Pression nominale	PN 16				
Valeur K_{VS}	15,5			27,6	
Taux de fuite	Taux de fuite A selon DIN EN 12266-1				
Température du fluide	0 °C – 95 °C				
Température du fluide, max. et temporaire	110 °C				
Position de base	AB-A				

Raccords / dimensions vanne	5675431	5675432	5675433	5675531	5675532
Raccordements	3x fil. ext. G 1¼"	3x écrou-raccord G 1¼"	3x fil. ext. G 1¼"	3x fil. ext. G 1½"	3x fil. ext. G 1½"
Longueur d'installation (A-B)	88 mm			96 mm	
Largeur	88 mm			96 mm	
Hauteur	106 mm				
Profondeur	136 mm	127 mm	136 mm	146 mm	146 mm
Poids	1,26 kg	1,3 kg	1,26 kg	1,6 kg	1,6 kg

Raccords / dimensions vanne + raccord fileté / pièces de réduction	5675431	5675432	5675433	5675531	5675532
Raccordements			3x raccord fileté R1"		3x pièce de réduction fil. ext. G2"
Longueur d'installation (A-B)			158 mm		170 mm
Largeur			158 mm		170 mm
Hauteur			112 mm		116 mm
Profondeur			136 mm		150 mm
Poids			1,7 kg		3,7 kg

Matériaux	5675431	5675432	5675433	5675531	5675532
Boîtier	Servomoteur : PC ABS, thermoplastique Vanne : CuZn39Pb2				
Robinetteries	Laiton				
Joints	novapress® UNIVERSAL / EPDM / PTFE				

8.1 Croquis cotés DN 25

Vanne de commutation avec filetage extérieur G 1¼", n° d'art. 5675431

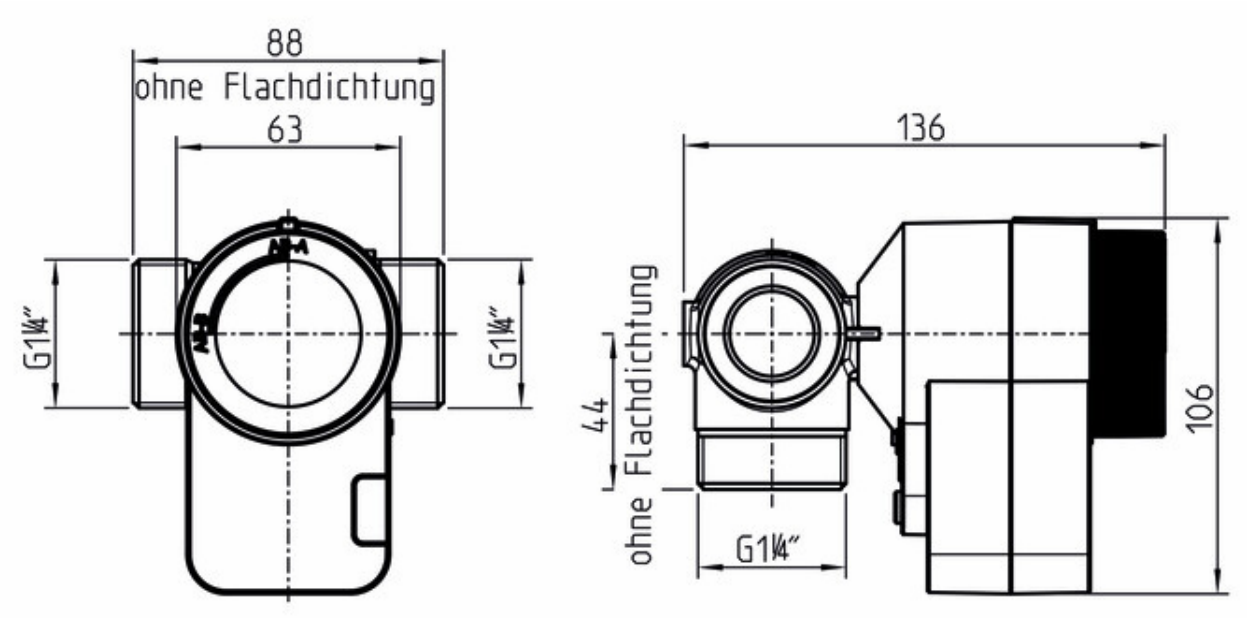

ohne Flachdichtung = sans joint plat

Vanne de commutation avec écrou-raccord G 1¼", n° d'art. 5675432

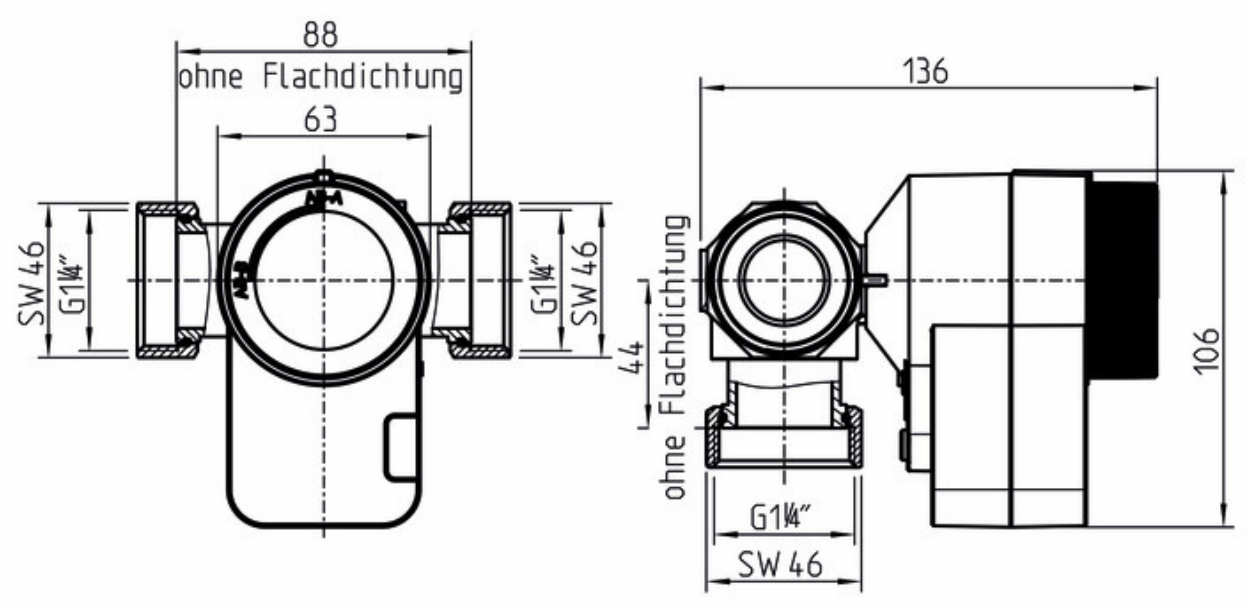

ohne Flachdichtung = sans joint plat

SW = ouverture de clé

Vanne de commutation avec filetage extérieur et filetage R1", n° d'art. 5675433

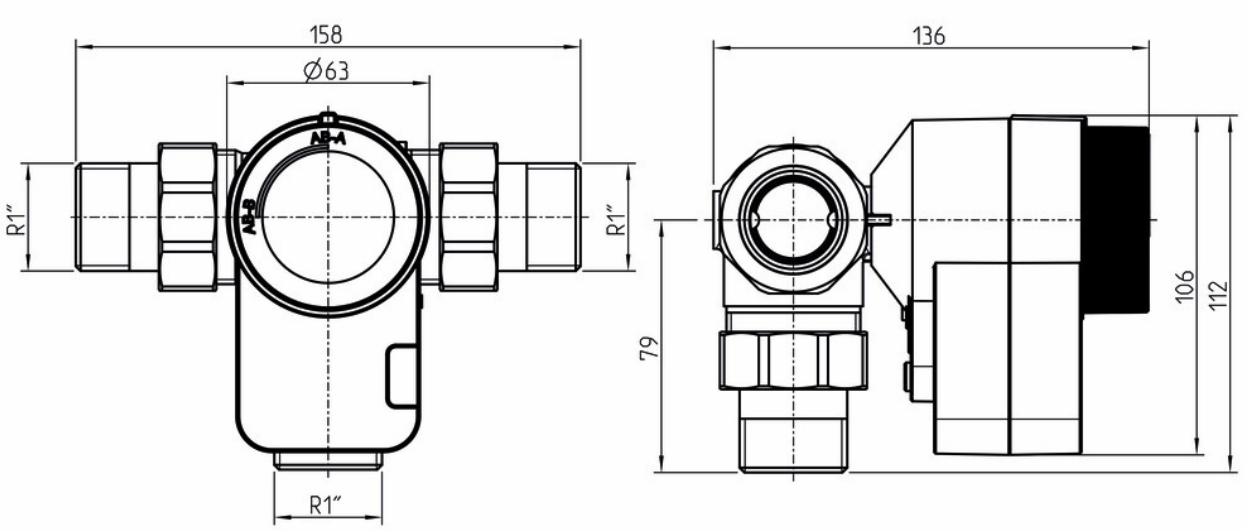

8.2 Croquis cotés DN 32

Vanne de commutation avec filetage extérieur G 1½", n° d'art. 5675531

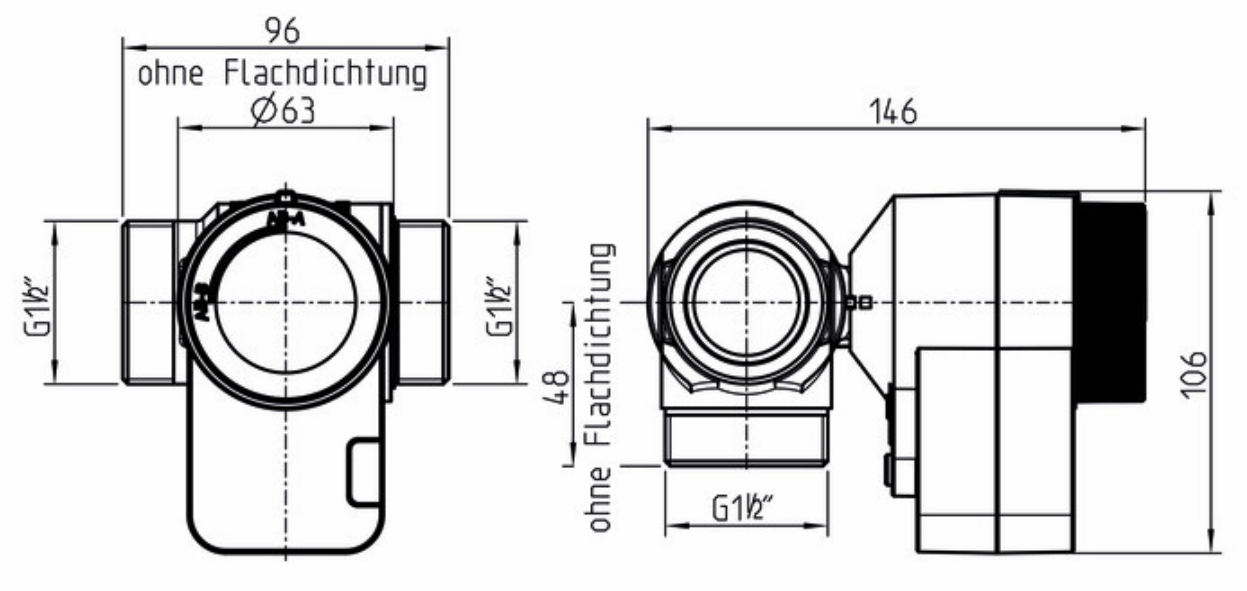

ohne Flachdichtung = sans joint plat

Vanne de commutation avec filetage extérieur G 1½" sur filetage extérieur G 2" / DN 50,
n° d'art. 5675532

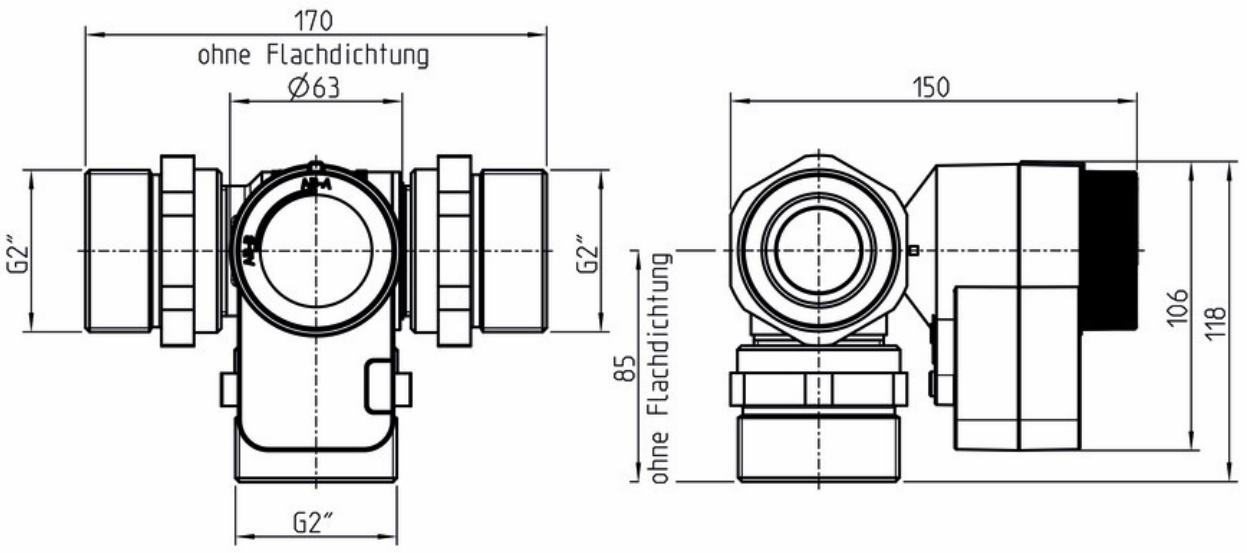

ohne Flachdichtung = sans joint plat

9 Élimination des déchets

AVIS	
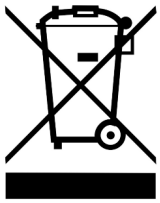	Les équipements électriques et électroniques ne doivent pas être éliminés avec les ordures ménagères. Pour la restitution de ces appareils, des points de collecte gratuits pour les déchets d'équipements électriques et électroniques ainsi que, le cas échéant, des centres de reprise dédiés à la réutilisation des appareils, sont disponibles à proximité. Les coordonnées correspondantes peuvent être obtenues auprès de votre mairie ou des services communaux. Si l'équipement électrique ou électronique usagé contient des données à caractère personnel, leur suppression relève de votre responsabilité avant toute restitution. Les piles et accumulateurs doivent être retirés du produit avant son élimination. Selon la configuration du produit (y compris certains accessoires optionnels), certains composants peuvent également contenir des piles ou accumulateurs. Les pictogrammes de mise au rebut figurant sur les différents composants doivent être respectés.

AVIS	
	**Évacuation des matériaux de transport et d'emballage** L'emballage est composé de matières recyclables et peut être réinséré dans le circuit de recyclage.

10 Notes

995675x3x-mub-fr - V02

Traduction de la notice originale

Sous réserve de modifications techniques !

Printed in Germany – Copyright by PAW GmbH & Co. KG

PAW GmbH & Co. KG
Böcklerstraße 11
31789 Hameln, Allemagne
www.paw.eu
Tél : +49-5151-9856-0
Fax : +49-5151-9856-98